Смотри чертежи металлоконструкций
R3. 01508. 1. 0. 21

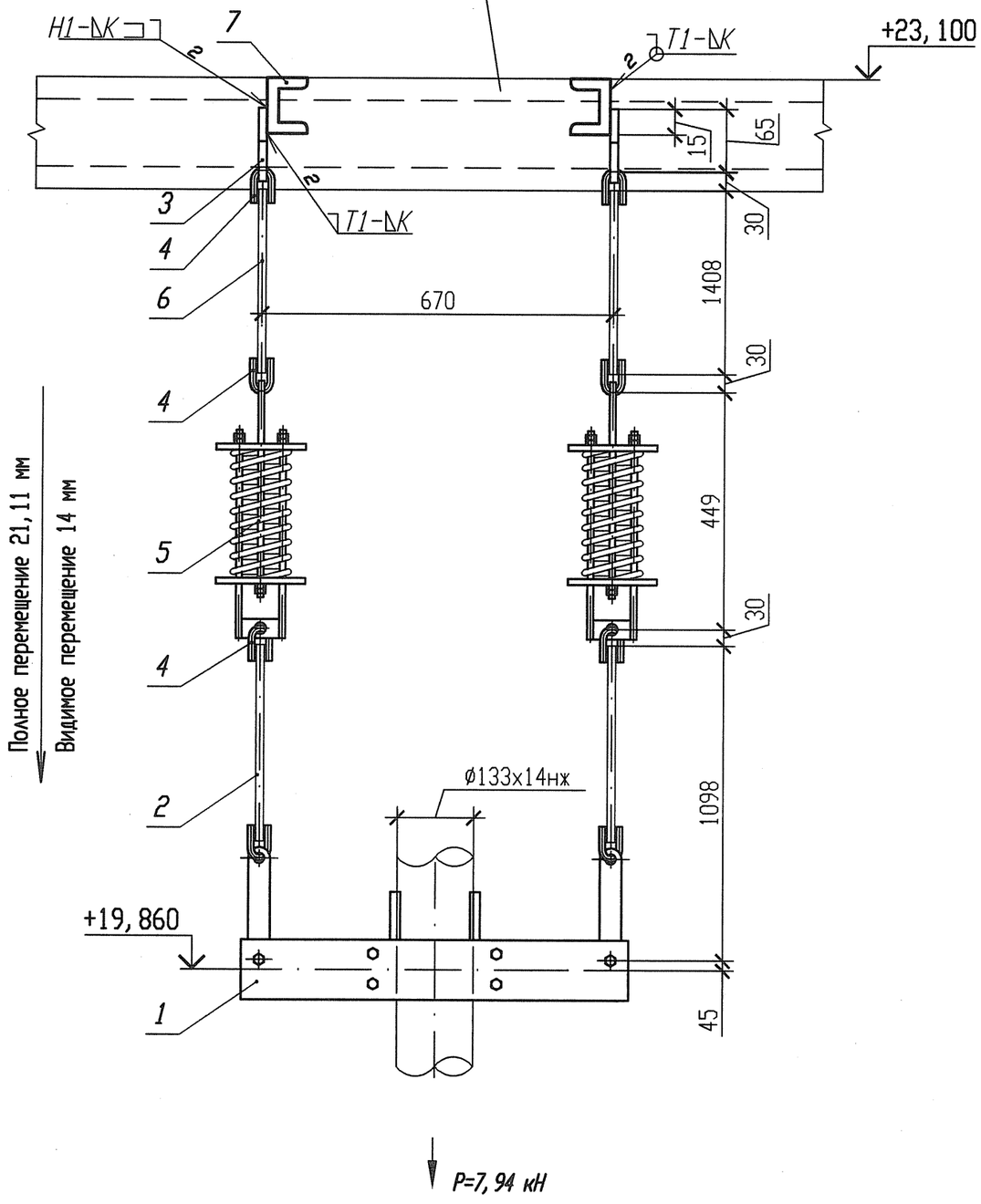

Спецификация деталей

Поз.	Обозначение	Наименование	Кол.	Материал	Масса, кг ед.	Масса, кг общ.	Примечание
1	05 ПСТ 108. 275. 57-80	Блок хомутовый	1	Сборный	23, 6944	23, 6944	
2	02 ПСТ 108. 632. 02-80	Тяга с серьгой	2	Сборный	1, 26	2, 52	
3	02 ПСТ 108. 367. 37-80	Проушина	2	Б-ПН-0-12 ГОСТ 19903-74 Лист Ст3сп5-св ГОСТ 14637-89	0, 31	0, 62	
4	03 ПСТ 108. 643. 01-80	Ушко	6	20-2ГП-М1-Т0 ГОСТ 1050-88	0, 28	1, 68	
5	16 ПСТ 108. 275. 58-80	Блок пружинный	2	Сборный	21, 2012	42, 4024	
6	ГОСТ 2590-2006	Круг В 16 l=1450	2	20-3ГП-М1-Т0 ГОСТ 1050-88 (с требованиями п. 4. 11)	2, 29	4, 58	См. п. п. 6
7	ГОСТ 8240-97	Швеллер 10У l=250	2	Ст 3 пс2-св ГОСТ 535-2005	2, 1475	4, 295	
	ГОСТ 2246-70	Проволока		СВ-04Х19Н11М3		-	
	ГОСТ 9467-75	Электроды		УОНИИ 13/45		-	
				Итого:		79, 7918	

1 Привязку опоры смотри 3ТС10Z02.
2 Сварку производить по ГОСТ 5264-80.
3 Отметка трубопровода подлежит уточнению в соответствии с уклоном трубопровода.
4 Р - максимальная нагрузка на опору с учетом сейсмических воздействий.
5 Катет шва (К) принять по наименьшей толщине свариваемых деталей.
6 Длину поз. 6 уточнить на монтаже.
7 Сварку тяги с ушком по ОСТ 108. 632. 01-80.
8 Изготовить один комплект.

АРХИВНЫЙ ЭКЗЕМПЛЯР

Характеристика пружины

N опоры	табличные данные: Доп. раб. нагрузка Рмах, кН	Прогиб при Рмах λ мах, мм	Высота пружины в св. сост Но, мм	при установке: Высота пружины Нмонт, мм	Нагрузка на пружину Рмонт, кН	в раб. состоянии: Высота пружины Нраб, мм	Нагрузка на пружину Рраб, кН	в хол. состоянии: Высота пружины Нхол, мм	Нагрузка на пружину Рхол, кН
3ТС10Y004	8, 00	140	327	261	3, 77	282	2, 57	268	3, 39

Изм.	Кол. уч.	Лист	Nдок.	Подпись	Дата
Инж. 2к.		Сидоренко			17. 05
Пров. инж. 2к.		Случевская			17. 05
Пров. вед. инж.		Махотина			17. 05
Нач. гр.		Хубрев			17. 05
Н. контр.		Краснояров			24. 05

Инв. N подл. | Подп. и дата | Взам. инв. N
R3 03733 1. 0. 13

Инв. N подл. R3. 03733. 1. 0. 13
Лист 127

R3. ТС10. 3012. 013. 01. 00. 004

Ростовская АЭС Блок 3

Редукторное отделение
Герметичная часть
Трубопроводы байпасной очистки воды I контура
Рр больше 2. 2 МПа

Стадия	Лист	Листов
Р	1	1

Подвеска пружинная
3ТС10Y004

ОАО "НИАЭП"
2012

Формат А3
Формат А3